hobbyzone®

Mini AeroScout™

770mm Ready to Fly

ГОТОВАЯ К ЗАПУСКУ МОДЕЛЬ САМОЛЁТА

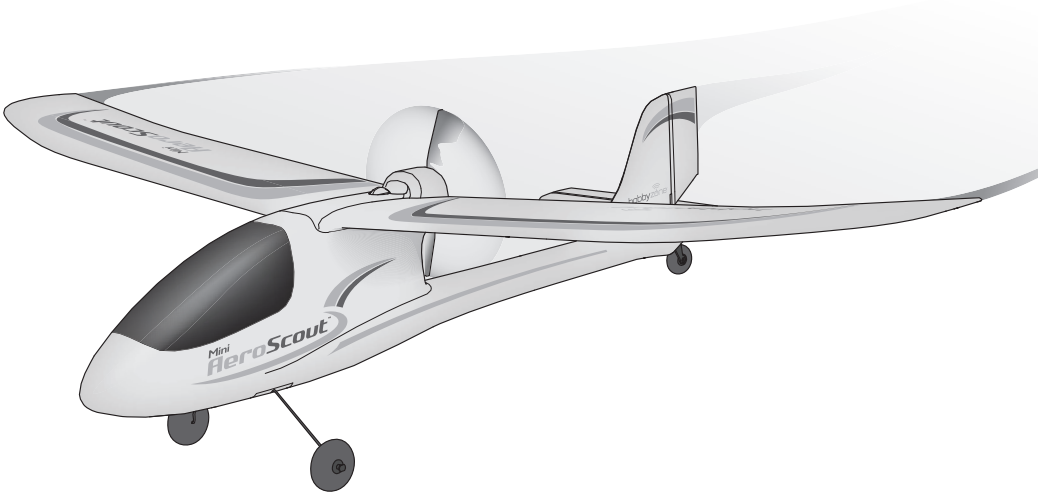

Инструкция по эксплуатации

RTF
READY-TO-FLY

HORIZON® HOBBY

ПРЕДУПРЕЖДЕНИЕ

Производитель оставляет за собой право вносить изменения в инструкции, условия гарантии и любые другие документы по собственному усмотрению. Для получения актуальной информации посетите WEB-сайт **www.horizonhobby.com**

СПЕЦИАЛЬНЫЕ ОБОЗНАЧЕНИЯ

Приведённые ниже предупреждения встречаются в инструкции и указывают на пункты, выполнение которых особенно важно (разделены по степени потенциального риска):
ВНИМАНИЕ: процедуры, невыполнение которых влечёт за собой риск для жизни, здоровья и имущества;
ОСТОРОЖНО: процедуры, невыполнение которых может повлечь риск травм и повреждения имущества.
ПРЕДУПРЕЖДЕНИЕ: процедуры, невыполнение которых может привести к повреждениям имущества.

ВНИМАНИЕ: прочтите данную инструкцию перед началом эксплуатации продукта и убедитесь, что вы понимаете все её требования и готовы всегда и неукоснительно соблюдать их.
Данный продукт является сложным техническим устройством и для эксплуатации требует ответственности и базового понимания принципов действия. Отказ от выполнения требований влечёт за собой риск для жизни, здоровья и имущества пользователя, третьих лиц, а также опасность повреждения продукта. Запрещена эксплуатация продукта детьми без присмотра ответственного взрослого, ознакомленного с данной инструкцией.

Ограничение по возрасту: от 14 лет. Продукт не является игрушкой!

Безопасность и меры предосторожности

Вся ответственность за соблюдение данной инструкции, безопасность пользователя и окружающий лиц лежит исключительно на пользователе продукта!

- Во избежание столкновений и травм, всегда сохраняйте безопасную дистанцию от модели до вас и препятствий со всех сторон. Данная модель управляется посредством радиосигнала, который может быть подвержен помехам от различных источников. Помеха может вызвать мгновенную потерю управления.
- Всегда управляйте моделью на просторных, открытых площадках, вдали от автомагистралей, транспортных средств и людей.
- Всегда тщательно соблюдайте предписания и рекомендации для сопустствующиего оборудования (зарядные устройства, аккумуляторы и т.д.).
- Всегда держите аккумуляторы, электронные компоненты и мелкие детали в недоступном для детей месте.
- Избегайте попадания воды на все электронные компоненты. Влага повреждает электронику.
- Не берите в рот мелкие детали модели при её обслуживании, это может привести к серьёзной опасности для здоровья и риску гибели.
- Не запускайте модель при разряженных батарейках/аккумуляторах передатчика (пульта управления).
- Всегда держите модель в поле зрения.
- Всегда используйте полностью заряженные аккумуляторы.
- Всегда включайте пульт управления, затем самолёт, выключайте самолёт, затем — пульт.
- Извлекайте акумулятор перед тем, как разобрать самолёт.
- Держите все детали в чистоте.
- Держите все детали в сухости.
- Дайте электронным компонентам остыть после работы.
- Всегда извлекайте аккумуляторную батарею после использования.
- Перед полётом убедитесь, что функция Failsafe работает корректно.
- Никогда не запускайте самолёт с повреждённой проводкой.
- Никогда не прикасайтесь к движущимся частям.

Содержимое коробки (комплектация)

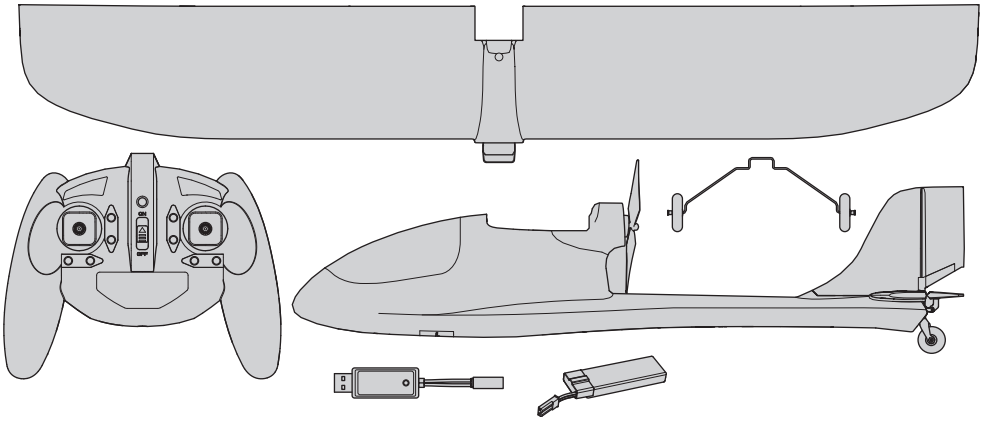

Оглавление

Характеристики..... 3
Предполётная проверка..... 4
Предупреждения о заряде аккумулятора..... 4
Заряд аккумулятора..... 4
Сборка самолёта..... 5
Установка батареек передатчика..... 6
Схема передатчика..... 6
Установка аккумулятора..... 7
Привязка приёмника..... 7
Включение модели..... 8
Положение тяг и кабанчиков рулевых поверхностей. 8
Проверка работы рулей..... 8
Двойные расходы..... 9
Триммеры..... 9
Полёт..... 9
Проверка после полёта..... 10
Решение проблем..... 11
Список запчастей..... 12

Характеристики

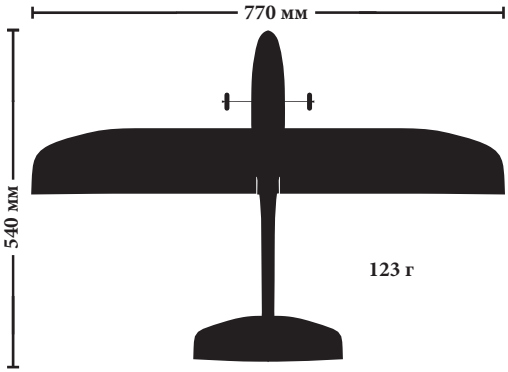

Мотор: Коллекторный мотор	**Установлен**
Полётный контроллер*: 3 в 1 (HBZ5708)	**Установлен**
Аккумулятор: 800mAh 1S 3.7V 30C LiPo (SPMX8001S30)	**В комплекте**
Зарядное устройство: 1S USB Li-Po Charger, 700mAh, JST (EFLC1014)	**В комплекте**
Передатчик*: 2.4ГГц (HBZRMLP4)	**В комплекте**

* Включённый в комплект передатчик не совместим с протоколамиDSM2 и DSMX!

Предполётная проверка

Найдите просторное открытое поле.	Проверьте управление.
Зарядите аккумулятор модели.	Спланируйте полёт исходя из условий.
Соберите самолёт.	Установите таймер на 10 минут.
Установите батарейки в передатчик.	Получайте удовольствие от полёта!
Установите аккумулятор в самолёт.	

Предупреждения о заряде аккумулятора

Зарядное устройство, поставляемое в комплекте, разработано для того, чтобы безопасно заряжать LiPo акумулятор, поставляемый с моделью.

ВНИМАНИЕ: все инструкции и предупреждения должны быть соблюдены. Небезопасная эксплуатация LiPo аккумуляторов может привести к пожару, травмам, ожогам или порче имущества.

- **Никогда не оставляйте зарядное устройство без присмотра.**
- **Никогда не оставляйте аккумулятор заряжаться на ночь.**
- Никогда не пытайтесь заряжать повреждённые, влажные и вышедшие из строя аккумуляторы.
- Никогда не пытайтесь зарядить штатным зарядным устройством другие типы аккумуляторов.
- Никогда не позволяйте детям до 14 лет заряжать аккумуляторы.
- Никогда не заряжайте аккумуляторы на холоде и под прямым солнечным светом.
- Никогда не заряжайте аккумуляторы с повреждённым кабелем или разъёмом.
- Никогда не включайте зарядное устройство с повреждённым кабелем или разъёмом.
- Всегда осматривайте аккумулятор, прежде чем заряжать его.
- Не заряжайте аккумулятор около легковоспламеняемых предметов и поверхностей
- Всегда отключайте аккумулятор, если он нагрелся или изменил форму, не заряжайте его снова.
- Всегда соблюдайте полярность (правильность подключения кабелей + и -).
- Всегда отключайте аккумулятор по окончании заряда и давайте возможность остыть зарядному устройству.
- Держите USB порт, к которому подключено зарядное устройство, в быстром доступе.
- Никогда не разряжайте аккумулятор ниже 3 В.
- Всегда связывайтесь с официальным представителем Horizon Hobby в случае неисправности.

Заряд аккумулятора

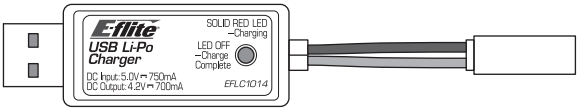

ПРЕДУПРЕЖДЕНИЕ: заряжайте аккумуляторы, которые не имеют видимых дефектов. Осмотрите аккумулятор на предмет повреждений (вздутие, нарушение формы и герметичности)

1. Подключите зарядное устройство к USB-порту.
2. Подключите аккумулятор к зарядному устройству, соблюдая полярность.
3. Всегда отключайте аккумулятор от зарядного устройства, как только он зарядился.

ВНИМАНИЕ: используйте поставляемое в комплекте зарядное устройство, либо устройство, предназначенное для LiPo батарей.

ВНИМАНИЕ: никогда не превышайте указанные производителем токи заряда.

Светодиодные индикаторы

При подключении аккумулятора к зарядному устройству индикатор загорится постоянным красным, это будет означать, что процесс заряда идёт. Время полного заряда составляет порядка 75-90 минут. При полном заряде индикатор погаснет.

Процесс заряда (индикатор горит красным)
Аккумулятор заряжен (индикатор погас)

ВНИМАНИЕ: когда аккумулятор зарядится, сразу же отключите его от зарядного устройства.

Сборка самолёта

1. Снимите фонарь кабины, подняв его за заднюю часть. Передняя часть держится на пенопластовой бобышке в пазе фюзеляжа, задняя — на магните.

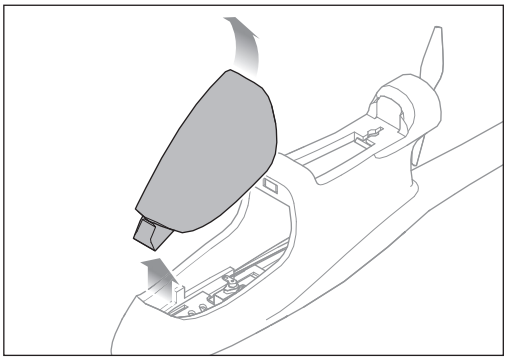

2. Аккуратно установите шасси в поперечное отверстие снизу фюзеляжа. Надавите на проволоку, чтобы нижняя её часть полностью вошла в посадочное отверстие.

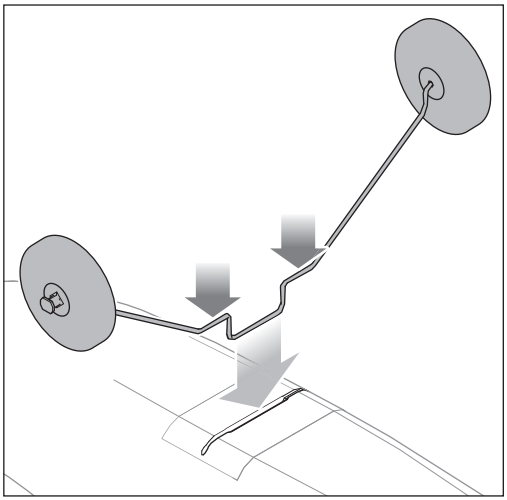

3. Установите крыло таким образом, чтобы передняя бобышка со стороны передней кромки заходила в центральную часть фюзеляжа.

4. Закрутите крепёжный винт. Не перетягивайте винт, чтобы не сорвать резьбу.

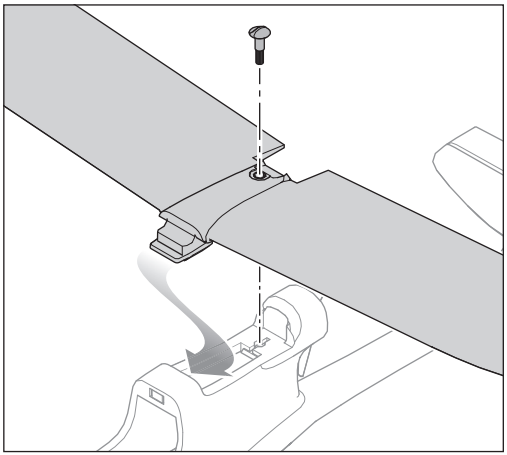

Установка батареек передатчика

1. Откройте крышку батарейного отсека.
2. Установите четыре батарейки размера AA, соблюдайте полярность.
3. Закройте крышку батарейного отсека.

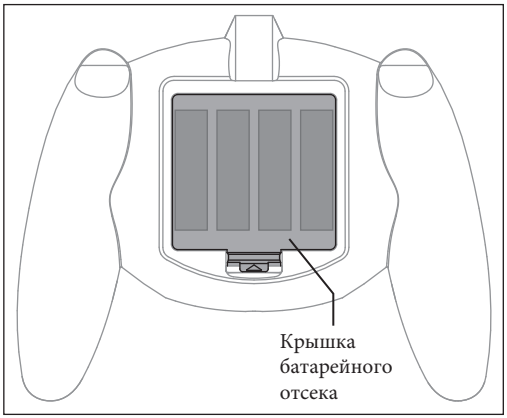

Схема передатчика

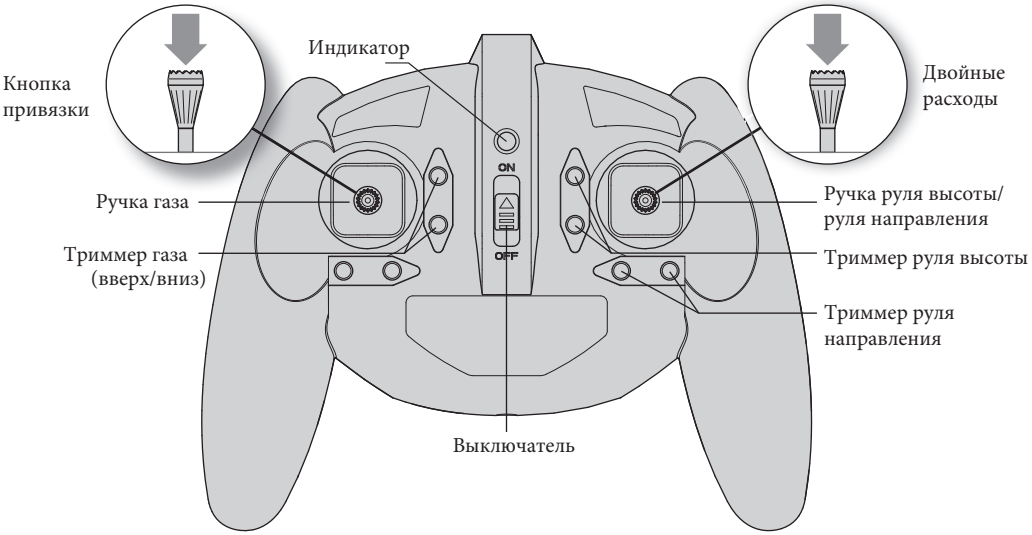

Установка аккумулятора

1. Используйте мягкую сторону ленты-липучки, чтобы зафиксировать акумулятор.
2. Закрепите аккумулятор, надёжно приклеив ленту-липучку.

Подсказка: не закрывайте наклейку с информацией липкой лентой.

3. Установите акумулятор в фюзеляж. Подвиньте акумулятор вперёд либо назад, чтобы получить правильную центровку. Центр тяжести должен находится в пределах 39-44 мм от передней кромки крыла.

Подсказка: 1S 800 mAh LiPo аккумулятор должен располагаться вплотную к передней стенке аккумуляторного отсека для получения правильной центровки.

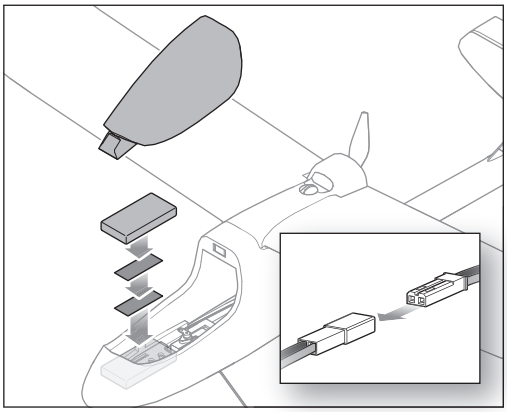

Включение модели

Внимание: убедитесь, что никакие предметы, люди, животные и ваши руки не находятся рядом с винтом модели.

1. Убедитесь, что ручка газа находится в самом нижнем положении.
Мотор не будет реагировать, пока ручка газа не будет установлена в самое нижнее положение при включении самолёта.
2. Включите передатчик.
3. Подключите полностью заряженный аккумулятор.
4. Мотор будет готов к работе после подключения аккумулятора.

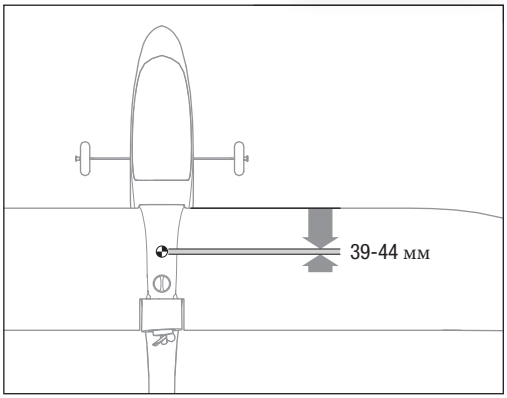

Привязка приёмника

Процесс привязки нужен для того, чтобы приёмник распознавал уникальный код конкретного передатчика. Передатчик и приёмник привязаны с завода, но если потребуется сделать процедуру привязки самостоятельно, выполните следующие действия:

1. Убедитесь, что ручка газа находится в самом нижнем положении.
2. Установите и подключите полностью заряженный аккумулятор к самолёту.
3. После 5 секунд ожидания, индикатор в самолёте начнёт быстро моргать.
4. Нажмите кнопку привязки и удерживайте её.
5. Включите передатчик. Отпустите кнопку, когда передатчик издаст звуковой сигнал.
6. Индикатор на передатчике загорится зелёным, когда привязка будет закончена.

Внимание: всегда держите руки подальше от винта модели.

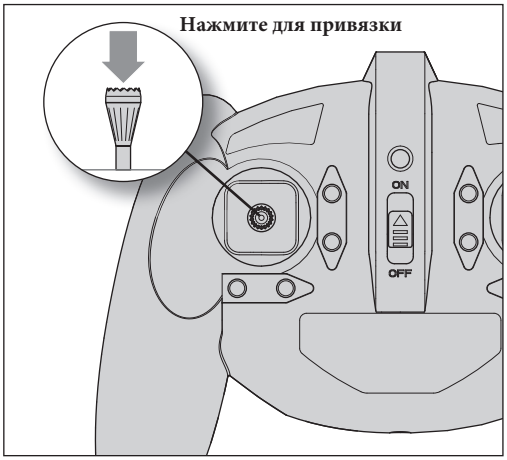

Положение тяг и кабанчиков рулевых поверхностей

Обе вилки тяги руля направления и руля высоты должны быть в крайних отверстиях кабанчика рулевой поверхности (как показано на рисунке). Руль высоты должен быть поднят на 1 мм вверх при нейтральном положении триммера руля высоты.

Руль направления должен быть отцентрирован при нейтральном положении триммера. Если рулевая поверхность находиться не в центре, аккуратно раскройте вилку тяги, вытащите пин из отверстия кабанчика, затем проверните вилку по резьбе тяги по часовой или против часовой стрелки, в зависимости от того, в какую сторону необходимо отклонить рулевую поверхность.

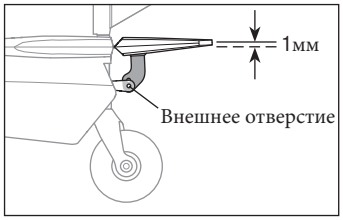

Руль высоты, вид слева

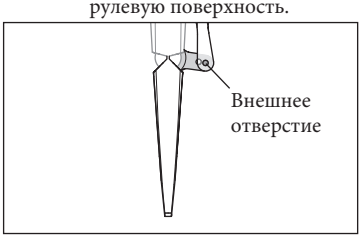

Руль высоты, вид сверху (некоторые детали сняты)

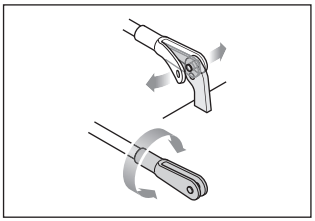

Снятие и регулировка тяг

Проверка работы рулей

Проверьте направление движения рулевых поверхностей перед полётом, убедитесь, что тяги и кабанчики в исправном состоянии и не повреждены во время транспортировки, а рули отклоняются в правильном направлении.

Потяните ручку руля направления вправо. Руль направления должен отклониться вправо. Это вызовет рысканье самолёта вправо с правым креном во время полёта.

Потяните ручку руля направления влево. Руль направления должен отклониться влево. Это вызовет рысканье самолёта вправо с левым креном во время полёта.

Потяните ручку руля высоты на себя. Руль высоты должен отклонится вверх.

Потяните ручку руля высоты от себя. Руль высоты при этом должен опуститься вниз..

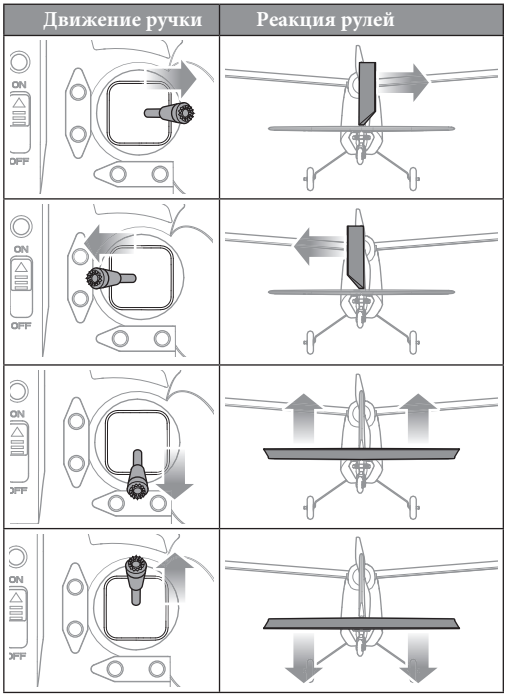

Двойные расходы

Передатчик имеет функцию двойных расходов, чтобы увеличить или наоборот, уменьшить чувствительность отклика самолёта на отклонения ручек. Малые расходы делают полёт плавным, подъём и спуск более пологими, а развороты с более широким радиусом. Большие расходы увеличивают отклик и чувствительность. По умолчанию стоят большие расходы. Чтобы изменить значение расходов:

Нажмите и отпустите правую ручку. Передатчик издаст звуковой сигнал :

1. Короткий сигнал – большие расходы
2. Короткий сигнал – малые расходы

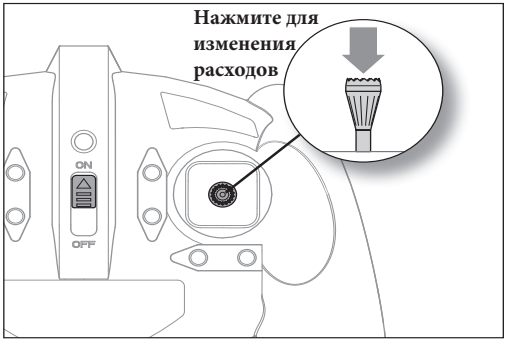

Триммеры

Цифровой триммер позволяет производить более тонкую настройку тангажа и рысканья во время полёта.

Передатчик издаёт звуковой сигнал в то время, когда нажимается кнопка триммера. Сигнал меняется, когда триммер находится в центральном положении. Чтобы быстро отцентрировать оба триммера, нажмите на левую и правую ручки одновременно.

Если самолёт самопроизвольно крениться вправо или влево во время полёта, используйте противоположную кнопку триммера для компенсации. Например, если самолёт кренится вправо во время полёта, нажмите и отпустите левую кнопку триммера руля направления.

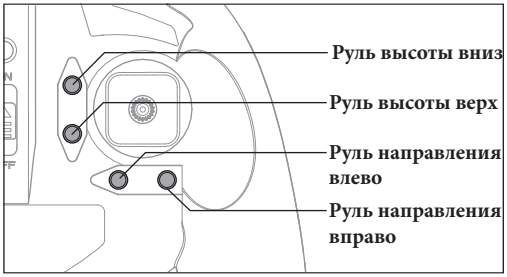

Если самолёт набирает высоту или снижается самопроизвольно, повторите аналогичные действия с триммером руля высоты.

Повторяйте операцию до тех пор, пока самолёт не будет лететь ровно.

Полёт

Изучите местное законодательство, регулирующее использование радиоуправляемых моделей.
Мы рекомендуем выбирать для первых полётов просторную площадку, свободную от препятствий и выполнять полёты при слабом ветре или в штиль. Установите таймер на 10 минут.

Подсказка: время полёта модели может достигать 12-15 минут и зависит от вашего стиля полёта и окружающих условий.

Запуск с руки

Для запуска с руки держите руку под крылом. Дайте полный газ и с небольшим усилием бросьте самолёт по прямой вверх (не более 5-10 градусов) против ветра. После того, как модель наберёт высоту и скорость, уменьшите скорость ручкой газа до необходимой.

Взлёт с шасси

Установите самолёт на ровной площадке носом против ветра. Плавно увеличьте газ до максимума. Немного потяните ручку руля высоты на себя и подруливайте рулём направления влево и вправо для выдерживания направления. Когда самолёт наберёт высоту и скорость, установите ручку газа в среднее положение и оттримируйте самолёт, если необходимо.

Посадка

Всегда совершайте посадку против ветра. Заходите на глиссаду с большей высоты. Используйте газ, чтобы регулировать скорость и эффективность рулей. Плавно уменьшайте газ, в метре от земли выполните выравнивание, затем плавно потяните ручку руля высоты на себя, чтобы самолёт аккуратно коснулся основным стойками шасси.

ПРЕДУПРЕЖДЕНИЕ: перед касанием всегда убирайте газ на минимум. Касание земли или препятствия вращающимся винтом может привести к повреждению мотора и регулятора.

Ремонт

Повреждения, полученные в результате падения модели, не покрываются гарантией производителя. Используйте для ремонта клейкую ленту и совместимый с пенопластом цианоакрилатный клей. Меняйте детали, не подлежащие ремонту.

ПРЕДУПРЕЖДЕНИЕ: использование клея, несовместимого с пенопластом, может вызвать повреждения краски. Не берите в руки детали с не полностью высохшим клеем.

Проверка после полёта

Отключите аккумулятор от регулятора.
Выключите передатчик.
Извлеките аккумулятор из самолёт.
Перезарядите аккумулятор.

Если детали повреждены, отремонтируйте их или замените.
Храните аккумулятор отдельно от самолёта и следите за его уровнем заряда.
Сделайте разбор полётов, учтите погодные условия для планирования следующих полётов.

Обслуживание

ВНИМАНИЕ: всегда снимайте воздушный винт перед любым ремонтом и обслуживанием модели во избежание серьёзных травм и порчи имущества.

Снятие/ замена стабилизатора:
Стабилизатор легко снимается для хранения, транспортировки и замены. Произведите следующие действия:

1. Аккуратно потяните хвостовое колесо вниз. Кабанчик руля направления должен быть направлен вбок.
2. Поверните кабанчик руля направления, чтобы он не мешал снятию стабилизатора.
3. Откройте и вытащите вилку из кабанчика руля высоты.
4. Аккуратно потяните стабилизатор назад. Он крепится к фюзеляжу на двух направляющих штырях, необходимо некоторое усилие.

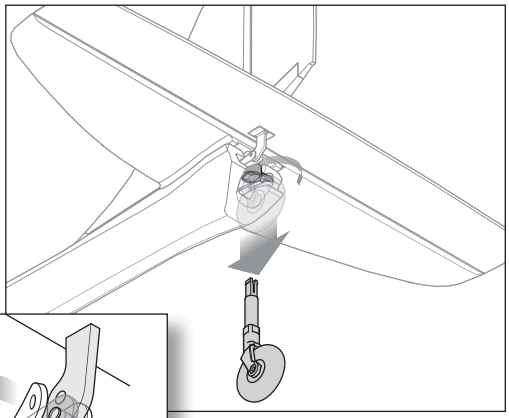

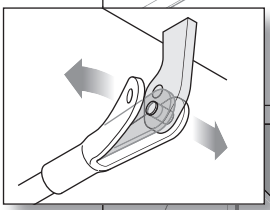

Установка стабилизатора:

1. Вставьте направляющие штыри в пазы хвостовой балки фюзеляжа. Штыри должны полностью войти в отверстия.
2. Соедините вилку тяги с внешним отверстием кабанчика руля высоты.
3. Совместите отверстие кабанчика руля направления с отверстием в руле направления.
4. Вставьте хвостовое колесо в отверстие и аккуратно надавите на него до характерного щелчка.

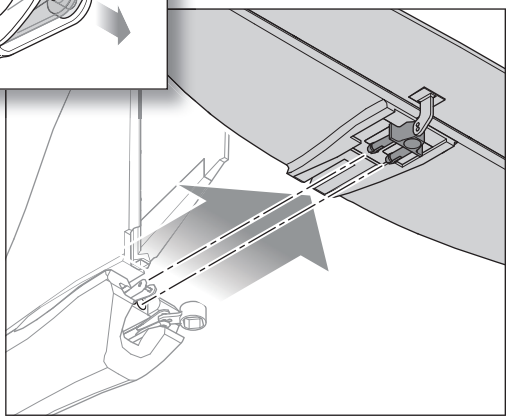

Снятие/ замена винта

ВНИМАНИЕ: никогда не подключайте аккумулятор к модели при действиях с винтом.

Винт напрессован на вал мотора.

Чтобы снять винт:

1. Возьмите винт за кок (среднюю часть).
2. Аккуратно потяните винт назад.
3. Установите новый винт на вал мотора и надавите на него. Проверьте, чтобы винт свободно вращался рукой.

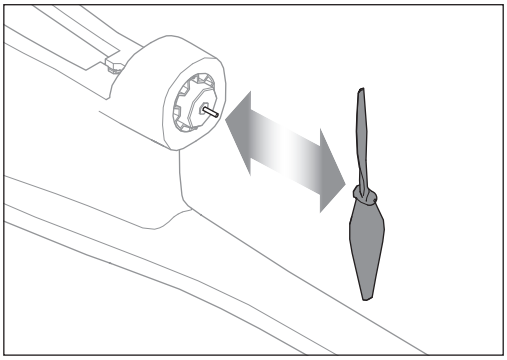

Решение проблем

Проблема	Возможная причина	Решение
Нет реакции на ручку газа, остальные каналы работают	Ручка и/ или триммер газа не в минимальном положении	Включите модель заново с корректным положением ручки и триммера
	Мотор не подключён к приёмнику и/ или регулятору оборотов	Откройте фюзеляж и проверьте подключение кабелей
Сильная вибрация при работе мотора	Повреждён винт, вал или мотор	Замените повреждённые детали
Уменьшение времени полёта и/ или потеря мощности в полёте	Аккумулятор недостаточно заряжен	Полностью зарядите аккумулятор
	Аккумулятор повреждён	Замените аккумулятор на исправный и следуйте инструкциям
	Слишком низкая температура воздуха	Держите аккумулятор в тепле перед полётом
	Ёмкость аккумулятора мала	Используйте аккумулятор большей ёмкости
Светодиод на приёмнике мигает, не происходит привязка приёмника к передатчику	Передатчик слишком близко к модели в процессе привязки	Выключите передатчик и модель, расположите передатчик на большем расстоянии и повторите процесс привязки
	Кнопка привязки нажата позже, чем включён передатчик	Выключите передатчик и повторите действия в правильной последовательности
	Модель и передатчик находятся вблизи большого металлического предмета, магнита или источника помех	Выберите более подходящее место для привязки и повторите процедуру
Светодиод на приёмнике мигает, нет реакции на управление (после привязки)	Прошло меньше пяти секунд между включением передатчика и модели	При включённом передтчике, отключите и подключите аккумулятор модели
	Разряжены батарейки передатчика или аккумулятор модели	Замените/ зарядите элементы питания
	Передатчик привязан к другой модели	Выберите правильный передатчик, либо выполните привязку
	Модель и передатчик находятся вблизи большого металлического предмета, магнита или источника помех	Выберите более подходящее место для включения и повторите процедуру

Проблема	Возможная причина	Решение
Рулевые поверхности не двигаются	Рулевая поверхность, тяга, кабанчик, качалка или сервопривод повреждены	Отремонтируйте или замените повреждённфе детали и проверьте управление
	Кабели или разъёмы повреждены, либо нет контакта	Проверьте целостность проводки и разъёмов, замените повреждённые элементы
	Аккумулятор разряжен	Полностью зарядите аккумулятор
	Тяги не двигаются свободно	Проверьте тяги и устраните причину
Мотор теряет мощность	Мотор и/ или элементы силовой установки повреждены	Проверьте силовую установку с заряженным аккумулятором, замените повреждённые детали
Мотор работает импульсами	Сработала функция отсечки по низкому напряжению аккумулятора	Полностью зарядите аккумулятор, замените его, если проблема не решена

Список запчастей

Артикул	Наименование
EFLC1014	1S USB-зарядное устройство
HBZ5701	Фюзеляж
HBZ5702	Фонарь кабины
HBZ5703	Крыло
HBZ5704	Стабилизатор
HBZ5705	Хвостовое колесо всборе
HBZ5706	Шасси

Артикул	Наименование
HBZ5707	Воздушный винт
HBZ5708	Контроллер 3 в 1
HBZ5709	Коллекторный мотор
HBZ5710	Тяги
HBZRMLP4	Передатчик MLP4 2,4 ГГц
SPMX8001S30	Аккумулятор 3,7 В 800 мАч 30C

© 2020 Horizon Hobby, LLC
HobbyZone, the HobbyZone logo, AeroScout, E-fl ite, DSM, DSM2, DSMX, и логотип Horizon Hobby являются зарегистрированными торговыми марками Horizon Hobby, LLC. www.horizonhobby.com
Перевод: © 2021 магазин «Братья Райт» (ООО «РСМоторс»)

01/20 61813 HBZ5700